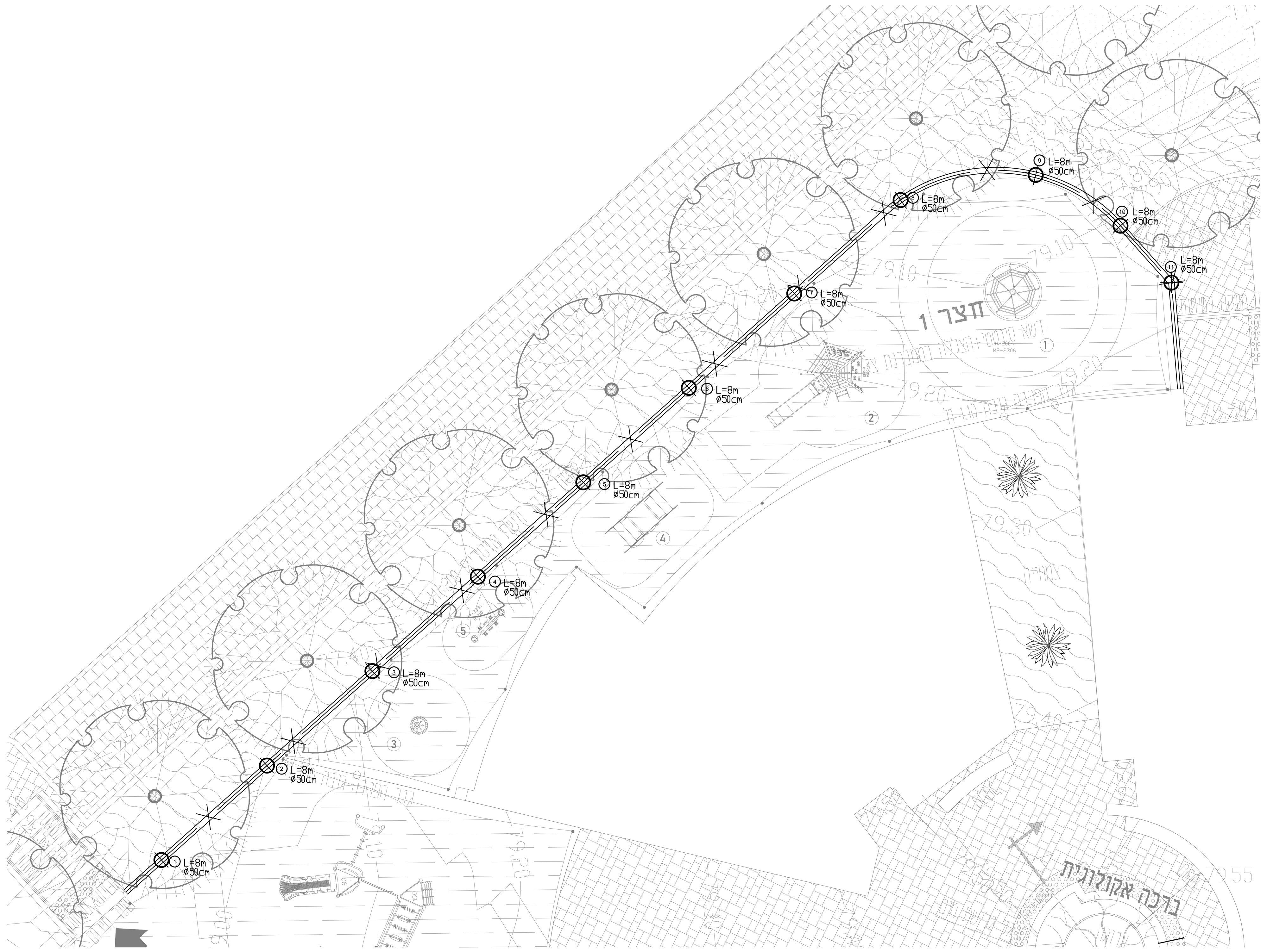

מתווה כלונסאות ריסון
1:50

חתך כלונס ריסון

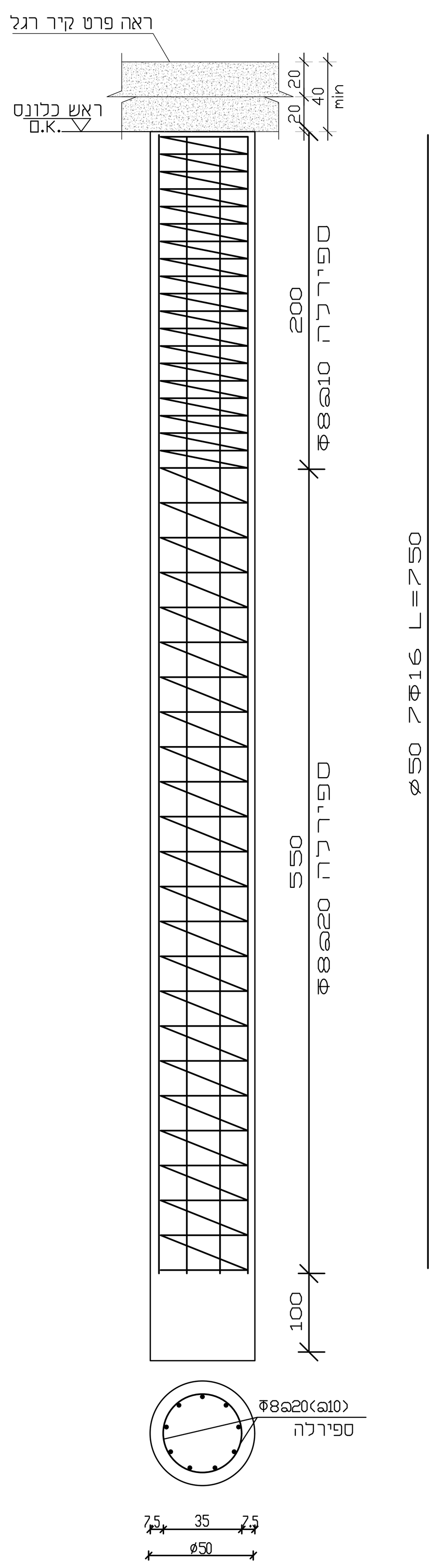

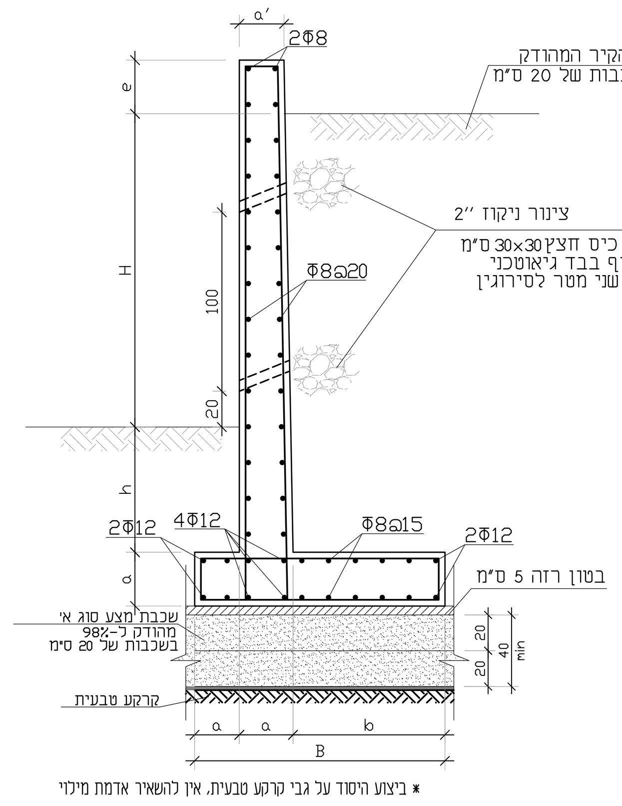

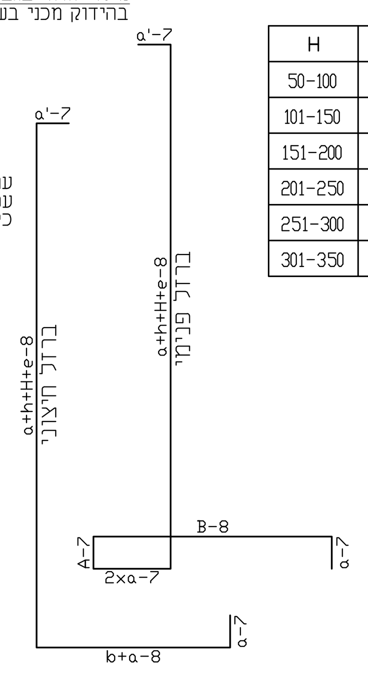

פרט קיר גדר
1:25

H	h	a'	a	b	B	ברזל חיצוני	ברזל פנימי
50-100	30	20	20	50	90	Φ8@20	Φ8@20
101-150	50	20	20	70	110	Φ8@20	Φ8@15
151-200	70	20	25	100	150	Φ8@15	Φ10@15
201-250	70	25	30	120	180	Φ8@15	Φ10@15
251-300	90	25	30	150	210	Φ8@15	Φ12@15
301-350	90	25	30	160	220	Φ10@15	Φ14@15

מרחק מקסימלי בין תפרים - 8 מ'

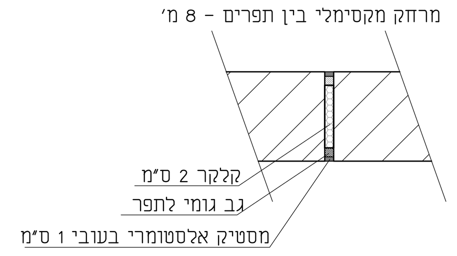

פרט תפר
1:25

הערות:

1. סוג הבטון בכלונסאות ב-30, שקיעה "6
יש להזמין מעבדה מאושרת לבדיקת טיב הבטון.
2. עומק הכלונסאות מקרקע טיבעית.
3. יש לשמור על מרכזיות הקידוח.
4. היציקה תבוצע ביום הקידוח.אין להשאיר בור פתוח ולא יצוק למשך הלילה.
5. אין לצקת עמודי יסוד ללא אישור המתכנן.
6. מפלס א.ם הכלונס יהיה תחתית שכבות המצעים.
7. בנוסף לסימון המתווה יש לבדוק מרחקים בין צירי כלונסאות.
8. יש לנקות את פני הקרקע משאריות חול ואדמה לפני הכנסת כלוב הזיון.
9. יש להזמין מכונת-קידוח מסוג M-300.
10. יציקת הכלונס תהיה רצופה וללא הפסקה.
11. על המפקח/המזמין לנהל יומן מפורט של כל שלבי הביצוע,עם לוחות זמנים מפורטים ועם רשימת עומק וקוטר לכל כלונס.
12. בזמן יציקת הכלונסאות, על המזמין להעביר למתכנן את צילום תעודת המשלוח של אספקת הבטון.
13. יש למנוע פטריה בקצה העליון של הכלונס ע"י ניקוי הבטון הטרי או ע"י הלבשת שרוול בקצה העליון של הכלונס.
14. יש לבצע יציקה ע"י צינור גמיש של משאבת בטון אשר יוחדר לתחתית הבור , ויועלה עם התקדמות היציקה, או ע"י משפך קוני עם צינור באורך 3.0 מ ובקוטר "6.
15. יתכנו שינויים בסוג הביסוס ובעומק הביסוס, בהתאם לממצאי הקרקע.
16. דוח הקרקע של קובי אוחיון הינו חלק בלתי נפרד מתכנית זו.
17. יש לוודא חדירה של 5 מ' בקרקע טבעית.
18. בסיום הקידוח יש לנקות את סביבת הקידוח.

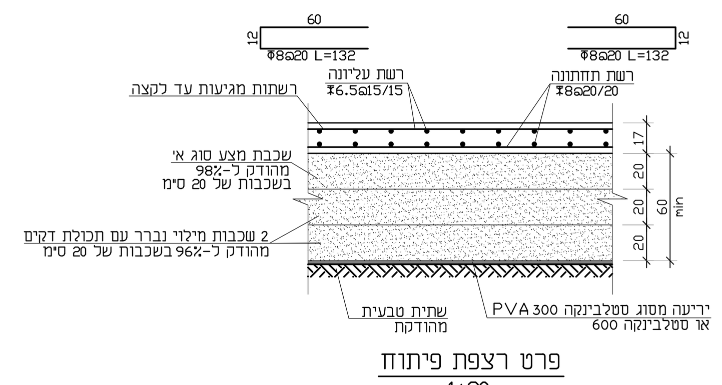

פרט רצפת פיתוח
1:20

הוראות ביצוע לקרקע פיתוח

הנחיות מדו"ח הקרקע:

1. יש לבצע את קיר הרגל ע"ג קרקע טבעית בלבד!
2. יש לוודא חשיפת קרקע טבעית לכל אורך תוואי הקיר.
3. עם השלמת החפירה יש לבצע בורות גישוש במרחק של 15 מ', ולזמן את יועץ הקרקע לבחינת הממצאים.
4. בהיעדר קרקע טבעית יש לבצע החלפת קרקע למצע סוג א' בעובי כולל של 40 ס"מ, ולהוסיף כלונסאות ריסון לריסון השקיעות בשורה אחת.
5. ביצוע כלונסאות ריסון יתבצע בהיעדר קרקע טבעית בתחתית קיר הרגל.

1. עבודות בטון יהיו בהתאם לדרישות תקן 466
2. פלדת זיון בהתאם לתקן 4466
3. הארקת יסוד עפ"י תוכניות מהנדס חשמל
4. דרגת החשיפה של הבטון לפי ת"י 118:

ביסוס, קורות יסוד, רצפה, עמודים וקירות בקומת הקרקע	3
תקרות, קורות ועמודים ממפלס התקרה ומעלה	2

הערות:

1. סוג הבטון ב-30 שקיעה "5 ללא פוליה.
2. יש להקפיד על כיסוי הבטון - מיני' 2.5 ס"מ. ובקורות היסוד - מיני' 5 ס"מ.
3. אין להכניס צינורות ושרוולים בתוך הקורות והעמודים ללא אישור המתכנן מראש.
4. כל הקירות החיצוניים הם קירות בטון מזוין.

על הקבלן לבצע את הברזל המופיע בתכניות.
אין להמיר מרשתות ברזל למוטות בודדים ולהיפך
אלא באישור המתכנן בלבד!

מקרא:

- עמוד,קיר בטון ממשיך
- עמוד,קיר בטון צומח
- עמוד/קיר מפסיק

מס'	תאריך	עדכון	חתימה

לעיון	למכרז	לבצוע
◇	◆	◇

שם העבודה: בית חם שדרות — PLACE

תכנית פיתוח

מס' גליון 205	מהדורה 4

תאריך DATE	ק.נ.מ. SCALE	מס' פרויקט
01.05.22	1 : 50	P113

תכנן	שרטט	בקר
רועי נווה	רועי נווה	רועי נווה

רועי נווה
הנדסה ותכנון מבנים
רועי נווה הנדסה ותכנון מבנים
053-3401208
RoiNaveh.eng@gmail.com