תכניות:

## הערה:

מקום מדויק של כל האביזרים ע"פ תכנית אדריכל ובתאום עם מנהל פרויקט בשטח.

## הערות לביצוע

אם לא מצוין אחרת, יבוצע מתקן החלוקה כדלקמן:

1. מתקן המאור יבוצע במוביל בקוטר 20 מ"מ ומוליכים בחתך 1.5 ממ"ר לרבות מוליך הארקה.
2. לתאורת חירום דו-תכליתי יש להוסיף מוליך פאזה נוסף.
3. מתקן הכח יבוצע במוביל בקוטר 20 מ"מ לפחות ומוליכים בחתך 3*2.5 ממ"ר.
4. מתקן הטלפון יבוצע במוביל בקוטר 25 מ"מ מכל יציאת טלפון, וכבל לפי הנחיות המפקח.
5. מתקן גילוי אש ועשן יבוצע בצנרת בקוטר 25 מ"מ וכבל ייעודי לגילוי עשן. אין להניח כבל זה אלא בתוך צינור.
6. מתקן תקשורת מחשבים יבוצע בצינור בקוטר 25 מ"מ, חוט משיכה וסיומת בקופסת גב לפי המפקח.
7. מסגרת בית תקע תחוזק לקופסת הגב עם ברגים. אין להסתפק באוזניות לחץ.
8. מוליכים בתעלות יהיו בכבלים בלבד. כבלי החשמל יהיו מטיפוס FR-XLPE.
9. גווני הצינורות יהיו בהתאם למפרט הטכני או הוראות המפקח.

הערות:

1. מגשים לכבלים ע"פ תכניות סופרפוזיציה סופיות.
2. מיקום סופי של יח' מיזוג והפעלה לפי יועץ מ"א.
3. יש לתאם מיקום דוודים לפי תכניות אינסטלציה.
4. יש לבצע צינור 50 מ"מ לכבלי מיזוג אויר לגג ולסיים בצורת מקל סבא.
5. יש לתאם פתחים לתעלות רשת עם יועץ קונסטוקטור.

הערה:
מיקום סופי של בתי תקע יח' מיזוג לפי תכניות יועץ מיזוג
על הקבלן חשמל להיות בתיאום מלא עם הקבלן מיזוג לגבי
סוג המזגנים המאושרים ולפי כך לבצע התאמות בלוח החשמל
כולל סוג בתקע במקרה שיש הגנה בלוח החשמל גדול
מ- 16 אמפר על הקבלן להתקין שקע מתאים
לפי חוק החשמל

כל מנורות הלד יגיעו עם דרייבר ונורות לד תוצרת פיליפס או CREE מערב אירופה או ארה"ב

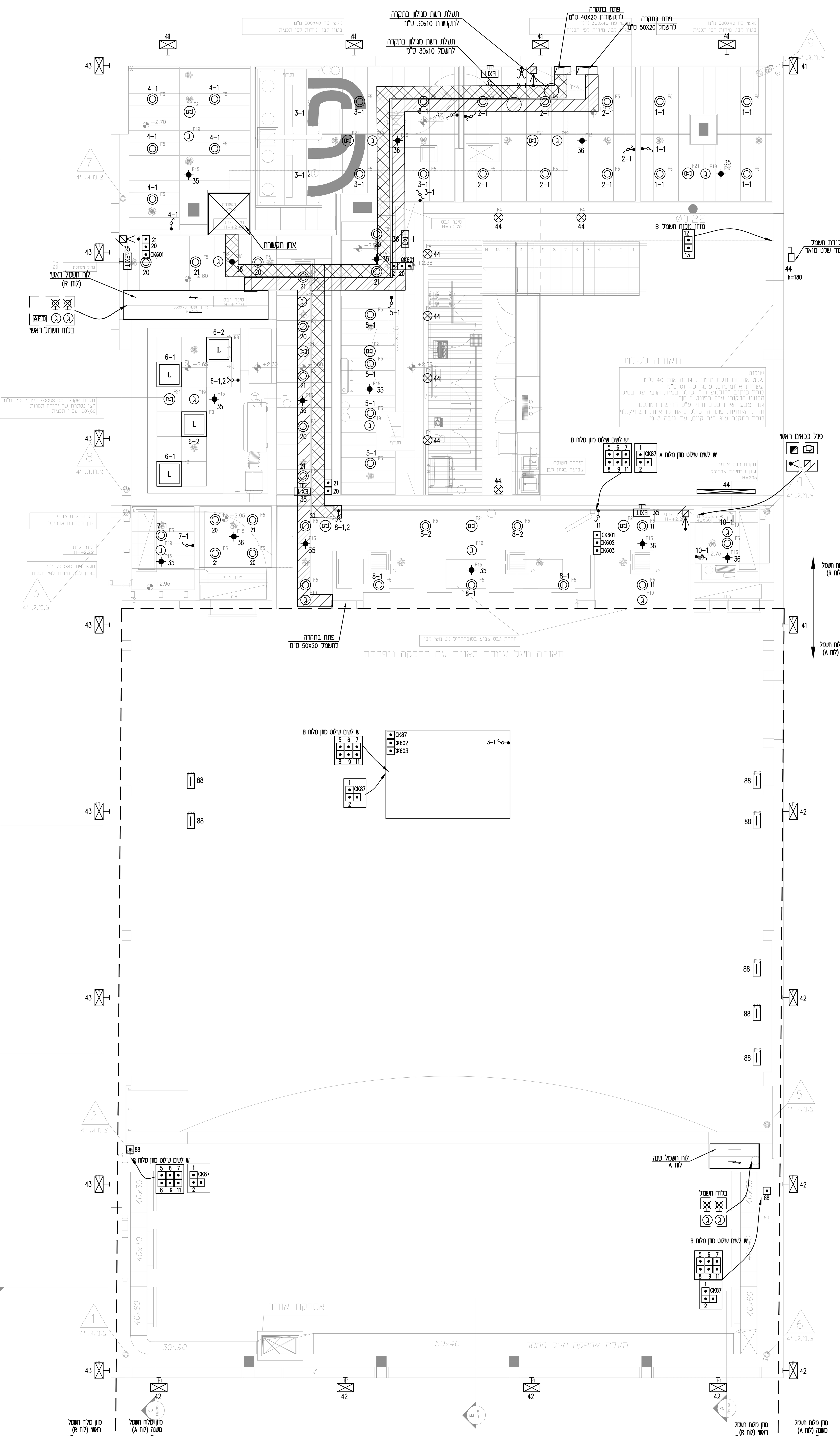

## מקרא

- ג.ת. לד להתקנה ע"ג הקיר דגם REGENT-SIMES-IP 65 STAGE ROUND. H=300 (אלא אם-כן צויין אחרת) מסירות צבע CRI>80, גוון אור 4000K, שטף אור 2600Lm והספק 27 וואט. מוגן מים IP65
- גוף תאורה לד מלבני כולל פוטוצל אינטגרל 12W וכיתוב שם הרחוב ומספר הבית מותקן על קיר H=310 (אלא אם-כן צויין אחרת)
- ג.ת. לד שקוע 60X60 ס"מ דגם פאנל בק לייט תוצרת "געש תאורה" מסירות צבע CRI>80, גוון אור 4000K, שטף אור 3500Lm והספק הגוף 45 וואט.
- ג.ת. לד בהתקנה גלויה דגם IG DESIGN LED-168-136R-24W מוגן מים IP67 מסירות צבע CRI>80, גוון אור 4000K, שטף אור 1050Lm והספק הגוף 16 וואט.
- ג.ת. לד שקוע קוטר ø200 מ"מ דגם REGENT -NOVO ROUND - IP44 מסירות צבע CRI>80, גוון אור 4000K, שטף אור 1760Lm והספק הגוף 18 וואט.
- ג.ת. לד להתקנה גלויה דגם נועם לד תוצרת "געש תאורה" מוגן מים IP65 מסירות צבע CRI>80, גוון אור 4000K, שטף אור 3000Lm והספק הגוף 40 וואט.
- ג.ת. לד שקוע אורך הגוף 170 ס"מ דגם "טופז סטריפ 60" תוצרת "געש תאורה" מסירות צבע CRI>80, גוון אור 4000K, שטף אור 5300Lm והספק 53 וואט.
- ג.ת. לד שקוע אורך הגוף 119 ס"מ דגם REGENT -FLOW - תקרתי מסירות צבע CRI>80, גוון אור 4000K, שטף אור 3500Lm והספק 36 וואט.
- ג.ת. לד שקוע אורך הגוף 60.5 ס"מ דגם REGENT -FLOW - תקרתי מסירות צבע CRI>80, גוון אור 4000K, שטף אור 3500Lm והספק 20 וואט.
- ג.ת. לד שקוע אורך הגוף 60.5 ס"מ דגם REGENT -FLOW - קירי מסירות צבע CRI>80, גוון אור 4000K, שטף אור 3500Lm והספק 20 וואט.
- ג.ת. לד תלוי אורך הגוף 119 ס"מ דגם STUDIO BEAM - אסטרו מסירות צבע CRI>80, גוון אור 4000K, שטף אור 3500Lm והספק 36 וואט.
- ג.ת. שקוע לד בקיר כולל כיסוי פוליקרבונט הספק 6W LED H=0.40 תריס 45 מעלת לכיוון הרצפה 740-74-LED DESIGN NR
- ג.ת. לד תלוי קוטר ø8 ס"מ דגם Pixo תוצרת "געש תאורה" מסירות צבע CRI80, גוון אור 4000K, שטף אור 1460Lm והספק הגוף 12 וואט.
- ג.ת. לד תלוי קוטר ø40 ס"מ דגם לונה תוצרת "געש תאורה" מסירות צבע CRI80, גוון אור 4000K, שטף אור 2900Lm והספק הגוף 40 וואט.
- מפסק מאור יחיד,כפול, חילוף, צלב תה"ט H=180.
- מפסק זרם למאור יחיד, כפול, חילוף, צלב מוגן מים IP447 לפחות, מותקן תה"ט h=180
- לחצן הפעלת תאורה H=180.
- ג"ת חירום לד שקוע דגם SHIRA תוצרת אלקטרוזן כולל נורות 2x3W ושטף אור 300Lm כולל מצבר לפעולה של 180 דקות
- ג"ת חירום לד התקנה גלויה דגם SHIRA תוצרת אלקטרוזן כולל נורות 2x3W ושטף אור 300Lm כולל מצבר לפעולה של 180 דקות
- ג.ת לד חרום עם שלט "יציאה" מעל משקוף הדלת או בתקרה, זמן פעולה 120 דק' לפי ת"י 20 חלק 2.22
- גלאי נוכחות לחסכון באנרגיה עם ערוץ בודד לתאורה.
- בית תקע חד-פאזי תה"ט 16 א' H=40 (אלא אם-כן צויין אחרת)
- בית תקע מוגן מים חד-פאזי תה"ט 16 א' H=110 (אלא אם-כן צויין אחרת)
- בית תקע 16 אמפר סטנדרט בריטי מתאים למזגן עד 3.5 כ"ס H=220(אלא אם צויין אחרת)
- 2 ב"ת חד-פאזיים תה"ט 16 א' H=40 (אלא אם-כן צויין אחרת)
- בית תקע חד פאזי CEE תה"ט 16 א' H=120 (אלא אם-כן צויין אחרת) מוגן מים IP65.
- בית תקע CEE תלת-פאזי 32 א' עם יח' אינטרלוק גובה וגודל חיבור ראה בתכנית.
- 2 ב"ת חד-פאזיים תה"ט 16 א' H=40 (אלא אם-כן צויין אחרת) מוגן מים
- A — ערכת שקעים D18 כוללת(ראה פרט): 6 ב"ת חד פאזיים 16 א'-שדה רגיל; 2 נק' טלפון- ב"ת RJ11 צינור ø25; 2 נק' מחשב- ב"ת RJ45 צינור ø25
- B — ערכת שקעים D17 כוללת(ראה פרט): 4 ב"ת חד פאזיים 16 א'-שדה רגיל; 2 נק' טלפון- ב"ת RJ11 צינור ø25; 2 נק' מחשב- ב"ת RJ45 צינור ø25
- C — ערכות שקעים D17+D11. עמדה D17 כוללת 4 ב"ת חד פאזיים 16 א'-שדה רגיל 2 נקודת מחשב וצינור ø50 לשולחן. עמדה D11 כוללת למקרן- 2 צינורות הכנה ø50 ולרמקול- צינור ø50 הכנה
- קופסת שקעים לבתי תקע משולבים בקופסה (ראה פרט בתכנית)
- בית תקע לאנטנת T.V תה"ט H=100 (אלא אם-כן צויין אחרת)
- נקודת טלפון תה"ט H=100 (אלא אם-כן צויין אחרת)
- נקודת מחשב עם בית תקע RJ45 תה"ט H=100 (אלא אם-כן צויין אחרת)
- יציאה לאינטרקום CAT5 (אביזר כולל מסך תצוגה תוצרת URMET) ומצלמה צינור 20ø וחוט משיכה עד לרכזת אינטרקום
- נקודה לאינטרקום בין אזור מכסה לפנל כבאים בכניסה למבנה.
- נקודת הפעלה למפוח נחשון (טרמוסטט)
- יחידת הפעלה מתוצרת אלקטרוזאן מזגנית גובה H=180
- מפסק זרם דו-קוטבי עם נורית סימון לדוד מים חמים/מנדף H=180
- מפסק סיבובי "פאקט" חד פאזי גודל אמפר ראה בתכנית מוגן מים
- מפסק סיבובי "פאקט" תלת פאזי גודל אמפר ראה בתכנית מוגן מים
- לחצן חרום הפסקת חשמל כללי h=180
- K.B — הכנה לפאנל אזעקה H=160.
- נקודת הכנה לגלאי נפח H=200 צנרת הכנה בלבד
- נקודה לאינטרקום בצינור בקוטר ø20 לארון תקשורת (אינטרקום עם צג H=160)
- מגע מגנטי צמוד למשקוף עם צינור ø20 עד לרכזת אזעקה.
- מצלמת IP להתקנה פנימית הכולל צינור ø25 וכבל CAT7 עם חוט משיכה לריכוז CCTV.
- מצלמת IP להתקנה חיצונית הכולל צינור ø25 וכבל CAT7 עם חוט משיכה לריכוז CCTV גובה התקנה H=400
- צופר מערכת אזעקה להתקנה פנימית H=220 צינור 20ø וחוט משיכה עד לרכזת פריצה
- צופר מערכת אזעקה להתקנה חיצונית H=240
- רמקול כריזה להתקנה גלויה הכולל צינור מריכף או מרירון הכולל צינור ø25 עם חוט משיכה
- רמקול כריזה שקוע הכולל צינור מריכף או מרירון הכולל צינור ø25 עם חוט משיכה
- מיקרופון כריזה כולל צינור מריכף h=140
- רמקול גלוי להתקנה פנימית הכולל צינור ø25 עם חוט משיכה עד לקופסה C
- צופר מערכת גילוי עשן להתקנה פנימית משולב עם נצנץ H=250
- צופר מערכת גילוי עשן להתקנה חיצונית משולב עם נצנץ H=240
- גלאי עשן בתקרה
- גלאי עשן מותקן בתקרה קונסטרוקטיבית + נורית סימון מותנת בתקרת ביניים מתחת לגלאי.
- נורת סימון לגלאי עשו H=230 או מתחת לתקרה אקוסטית או בלוח החשמל
- לחצן מערכת לגילוי עשן H=180.
- פנל משנה לרכזת גילוי אש.
- SW — לחצן להפעלת חלונות שחרור עשן
- AFD — מערכת כיבוי אוטומטית בגז FM-200 בלוח חשמל.
- לחצן מצוקה עם צינור ø25 עד לארון תקשורת H=180(אלא אם צוין אחרת)
- 3*2.5 — חיבור ישיר לצרכן חד פאזי
- נק' הארקה גיד נחושת מבודד NYY 10 ממ"ר מושחל בצינור ø20 לפס השוואת פוטנציאלים
- נק' הארקה גיד נחושת מבודד NYY 10 ממ"ר לארקת תקרה אקוסטית מושחל בצינור 20 מ"מ לפס השוואת פוטנציאלים. עם שילוט "הארקה לא לפרק"
- לחצן פתיחת דלת
- לחצן שבירה וחוט משיכה, ההכנה בתוך המשקוף
- נקודת הכנה מגנט דלת, צינור ø20 וחוט משיכה עד לארון תקשורת
- נקודת הכנה למנעול אלקטרומכני בדלת, צינור ø20 וחוט משיכה, ההכנה בתוך המשקוף
- תג קרבה + מקודד לדלת מבוקרת H=140 צינור ø20 עם חוט משיכה
- מערכת רכזת אינטרנט+טלפוניה באישור הפיקוח לפני ביצוע
- מערכת פריצה תוצרת פימא דגם הנטר-פרו 1337-8144
- רכזת גלוי אש תוצרת טלפייר דגם ADR-3000
- מערכת כריזה בארון תקשורת "19 תלוי 6U כולל מגבר בהספק נומינלי 100 וואט
- מערכת טמ"ס (טלוויזיה במעגל סגור)
- פתח MCT "4 למעבר כבלי תקשורת או\ו לחשמל לממ"מ
- פתח MCT "6 למעבר כבלי תקשורת או\ו לחשמל לממ"מ
- הזנה למנוע מסך נגלל
- מפסק להפעלת מנוע מסך נגלל

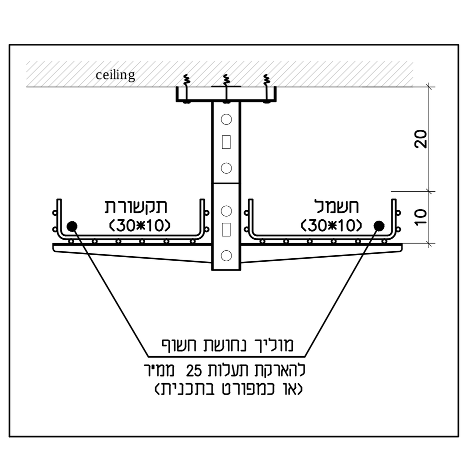


## מבט על סידור אביזרים בארון כבאים

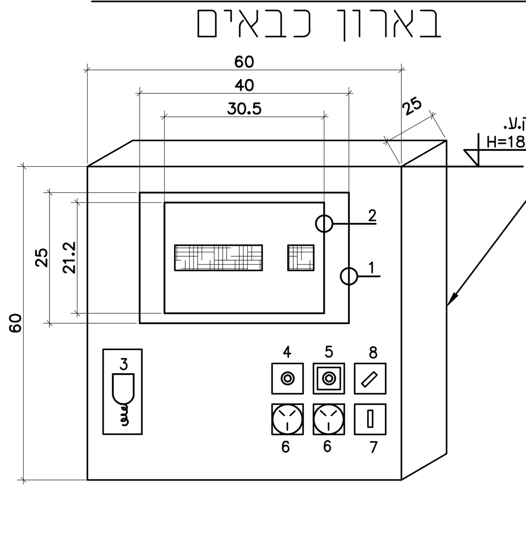


### טבלת אביזרים:

1. מסגרת לזכוכית שקופה בדלת הארון בחזית עבור פנל גילוי אש משני.
2. פנל משני לגלוי אש.
3. מיקרופון כריזת חירום.
4. לחצן ניפוץ להפסקת חשמל כללית.
5. לחצן ניפוץ להדממת חרום גנרטור.
6. שקע חשמל 16A.
7. שקע תקשורת
8. מפסק בורר 3 מצבים למפוחי עשן.

יזם:
החברה הכלכלית לפיתוח שדרות (1999) בע"מ

| מס: | תאור השנוי: | חתימה: | תאריך: |
|---|---|---|---|
| 4 | עדכון ע"פ רקע אדריכלות | שמעון | 16.3.22 |
| 3 | עדכון ע"פ רקע אדריכלות | אלי | 10.3.22 |
| 2 | עדכון ע"פ רקע אדריכלות | איה | 4.2.21 |
| 1 | עדכון ע"פ רקע אדריכלות | איה | 13.01.21 |
| 0 | הפצה ראשונה | איה | 19.10.20 |

לעיון | למכרז | לביצוע

אדריכלים:
אדריכלים HQ

נעים בדרך NAIM BADERECH
הנדסת פרוייקטים ומערכות
Project Engineering & Systems
מהנדסים יועצים בתחום החשמל
מהנדס שרון נעים
מהנדס שמעון פיטו
מכון התקנים הישראלי ISO9001 2015
טל' 073-7530020 פקס' 077-74703557
E - mail : Engnaim2@gmail.com
רח' פסח לב 11, לוד

שרטט: איה | תאריך: 19.10.2020 | תכנן: שמעון | ביקר: שרון נעים

שם הפרויקט:
# אולם מופעים קולנוע חן רחי ההסתדרות שדרות

תכנית:
## קומת קרקע
## תכנית תאורה, גילוי עשן וכריזה

| מס התכנית: | קנ"מ: | מידות גליון | מהדורה |
|---|---|---|---|
| 17031-00-L | 1:50 | 78/110 | 4 |

17031-All.dwg