מהדורה	תפוצה									
	תאריך	קבלן מבצע	מפקח	אחר	יועץ מיזוג אוויר	יועץ אינסטלציה	יועץ חשמל	קונסטרוקטור	אדריכל	יזם
		○	○	○	○	○	○	○	○	○
		○	○	○	○	○	○	○	○	○
		○	○	○	○	○	○	○	○	○
		○	○	○	○	○	○	○	○	○
		○	○	○	○	○	○	○	○	○
		○	○	○	○	○	○	○	○	○
		○	○	○	○	○	○	○	○	○
		○	○	○	○	○	○	○	○	○
		○	○	○	○	○	○	○	○	○
		○	○	○	○	○	○	○	○	○
		○	○	○	○	○	○	○	○	○
		○	○	○	○	○	○	○	○	○
		○	○	○	○	○	○	○	○	○

מספר	מס 1 דלת כניסה למחסן
מיקום	קומת קרקע– מבואה

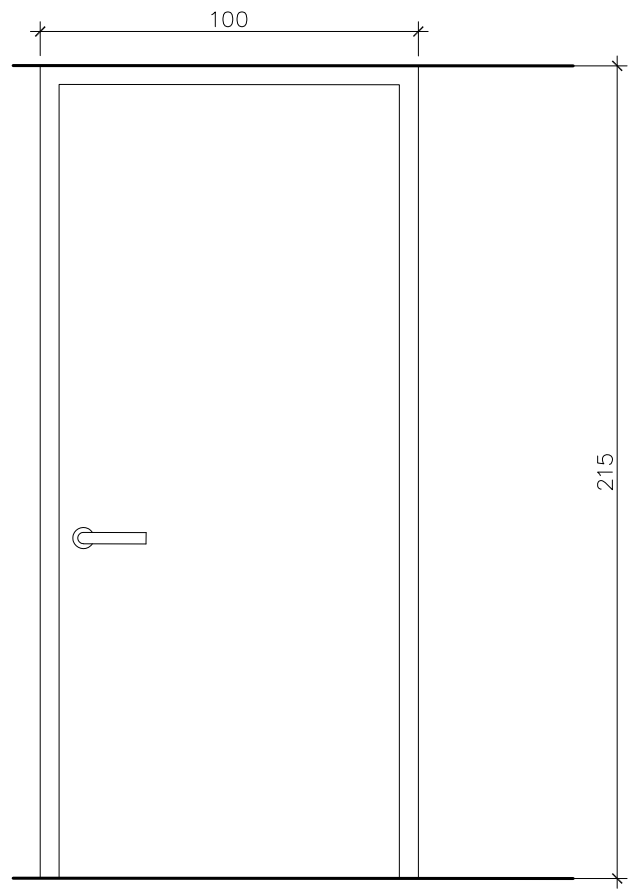

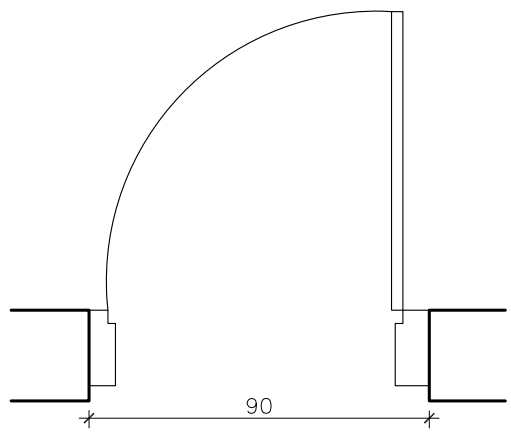

מידות פתח בנוי	100 X 215	
תאור	דלת חסינת אש ,פלדה חד כנפית, נטולת שוליים(שטוף–קנט) משקוף פח פלדה או נירוסטה בעובי 1.5 או 2 מ"מ מעטה כנף הדלת פח בעובי 1.5 מ"מ. מנעול לבחירה NEMEF/ECO/TECA מחזיר שמן ABLOY/ECO/YALE מותאם לרוחב הכנף דגם 1–2202 של חברת א. רינגל	
כמות	1	
גמר	גמר כנף ומשקוף בצביעה אלקטרוסטטית גוון RAL לבחירת אדריכל תואם לגוון האריחים צירים בצבע התואם לדלת	
פירזול		
עובי קיר	24 ס"מ	סוג קיר בטון
הערות	כיוון פתיחה ע"פ תוכנית.	

הקבלן אחראי להתאמת המידות בתכנית ובבניין. על כל אי התאמה, טעות או סתירה יש להודיע מיד לאדריכל לפני התחלת הביצוע באתר הבנייה.

אין לקבוע מידות ע"י מדידה בשרטוט.

אין לעשות כל שימוש בתכנית זו ללא אישור בכתב מהאדריכל.

יש לבצע עבודות במסגרת היתרים קיימים בלבד.

מספר תכנית: 2003_901

שם תכנית: מסגרות

קומה:

תאריך: 16.06.22 // **קנ"מ:** 1:20 // **מהדורה:** 1

לעיון ○ למכרז ○ לביצוע ●

קולנוע חן–שדרות

שם פרוייקט: 2003

מס. פרוייקט:

רח' החשמונאים 83,תל אביב 6713302, ישראל

83 Ha'hashmonaim st., Tel Aviv, 6713302, Israel

HQ Architects

@. office@hqa.co.il
T. + 972.3.6951496
T. + 972.3.6957284