מהדורה	הופצה									
	תאריך	קובלן מבצע	מפקח	אחר	יועץ מיזוג אוויר	יועץ אינסטלציה	יועץ חשמל	קונסטרוקטור	אדריכל	יזם
		○	○	○	○	○	○	○	○	○
		○	○	○	○	○	○	○	○	○
		○	○	○	○	○	○	○	○	○
		○	○	○	○	○	○	○	○	○
		○	○	○	○	○	○	○	○	○
		○	○	○	○	○	○	○	○	○
		○	○	○	○	○	○	○	○	○
		○	○	○	○	○	○	○	○	○
		○	○	○	○	○	○	○	○	○
		○	○	○	○	○	○	○	○	○
		○	○	○	○	○	○	○	○	○
		○	○	○	○	○	○	○	○	○
		○	○	○	○	○	○	○	○	○

מספר	מס 35 דלת כניסה לחדר שרות מטבח
מיקום	חזית צפונית

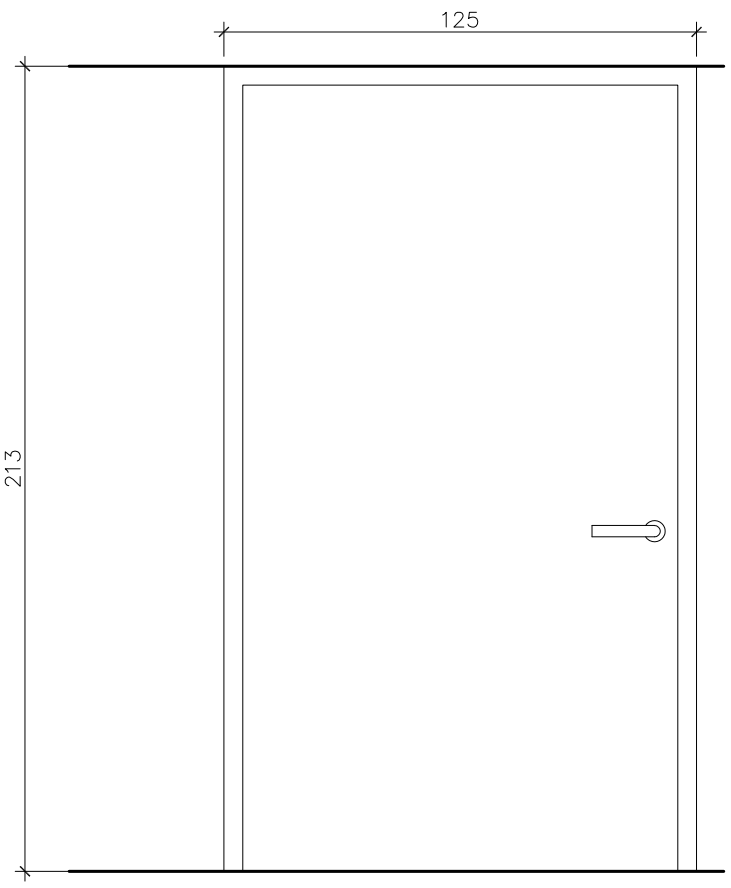

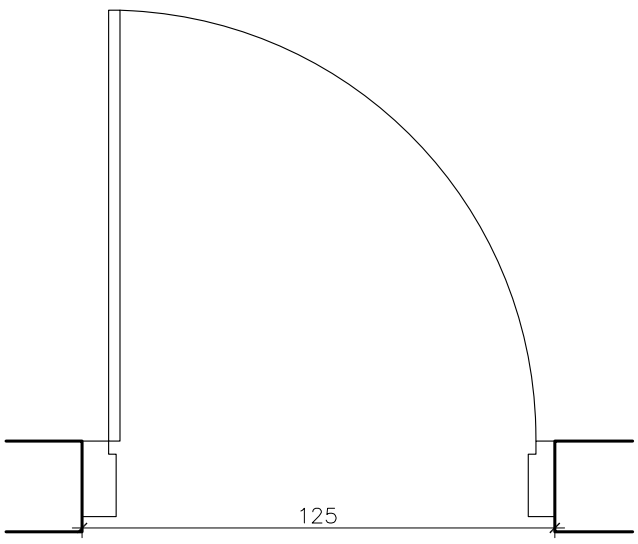

מידות פתח בנוי	125 X 213		
תאור	דלת פלדה חד כנפית, נטולת שוליים(שטוף–קנט) משקוף פח פלדה או נירוסטה בעובי 1.5 או 2 מ"מ מעטה כנף הדלת פח בעובי 1.5 מ"מ. מנעול לבחירה NEMEF/ECO/TECA מחזיר שמן ABLOY/ECO/YALE מותאם לרוחב הכנף דגם 1–2104 של חברת א. רינגל		
כמות	1		
גמר	גמר כנף ומשקוף בצביעה אלקטרוסטטית גוון RAL לבחירת אדריכל צירים בצבע התואם לדלת		
פירזול			
עובי קיר	25 ס"מ	סוג קיר	בטון
הערות	התקנה ללא אינסרט	כיוון פתיחה ע"פ תוכנית.	

הקבלן אחראי להתאמת המידות בתכנית ובבניין. על כל אי התאמה, טעות או סתירה יש להודיע מיד לאדריכל לפני התחלת הביצוע באתר הבנייה.

אין לקבוע מידות ע"י מדידה בשרטוט.

אין לעשות כל שימוש בתכנית זו ללא אישור בכתב מהאדריכל.

יש לבצע עבודות במסגרת היתרים קיימים בלבד.

מספר תכנית: 2003_935

שם תכנית: מסגרות

קומה:

תאריך: 16.06.22 // **קנ"מ:** 1:20 // **מהדורה:** 1

לעיון ○ למכרז ○ לביצוע ●

קולנוע חן–שדרות

שם פרוייקט: 2003

מס. פרוייקט:

רח' החשמונאים 83,תל אביב 6713302, ישראל

83 Ha'hashmonaim st., Tel Aviv, 6713302, Israel

HQ Architects

@. office@hqa.co.il
T. + 972.3.6951496
T. + 972.3.6957284