הערות :

1. כל צנרת השופכין תהייה מסוג פוליאטילן לצפיפות גבוהה מחוברת בריתוך חשמלי
2. כל צנרת דלוחין תהייה מסוג פוליאטילן לצפיפות גבוהה מחוברת בריתוך חשמלי
3. כל קופסאות הביקורת ,מחסומי ריצפה וכוי יהיו עשויים פוליאטילן לצפיפות גבוהה מחוברת בריתוך חשמלי עם מכסים עשוייה פליז דגם כבד.
4. עטיפת בטון לצנרת כולל עיגון ברזל הזיון לריצפה

מקרא :

צינור דלוחין ø50 מ"מ עשוי .H.D.P.E		_SAN-øD_ _ _
צינור שופכין øD מ"מ עשוי .H.D.P.E		SAN-øD
צינור שופכין øD מ"מ בעטיפת בטון עשוי .H.D.P.E		SAN-øD
קופסה ביקורת נופלת	◎	ק.ב.נ.
מ.ר. ø110/50	●	מ.ר.
מ.ר. ø200/110	▨	מ.ר.
קופסה ביקורת	○	ק.ב.
מחסום תופי	○	מ.ת.
צינור אוורור øD מ"מ עשוי .H.D.P.E	●	1 / ø110
צנור ניקוז מי גשם	●	1 / ø110
קו מים קרים		CW-øD
קו מים חמים		HW-øD
קו כיבוי אש		FH-øD FHC
מפל חיצוני	●	

תוכנית לביצוע
מותנה בקבלת היתר בנייה

המתכנן הינו הבעל הבלעדי של תוכנית זו ויש לו זכות היוצרים בה, אין לעשות כל שימוש בתוכנית זות וברעיונות הגלומים בה ללא אישור מראש ובכתב של המתכנן

מהות העידכון	תאריך	מס'	נשלח אל:	תאריך
לביצוע	11.09.22	0		
שינויים			תפוצה	

06.07.22 לעיון ☐	לאישור ☐	למכרז ☐	11.09.22 לביצוע ■

המבצע אחראי לבדיקת התוכניות במקום. על המבצע לבקר את המידות ולהודיע למתכנן על כל סטייה ו\או אי התאמה בטרם המשיך בעבודתו.

אדי מימון הנדסה בע"מ
EDDIE MAYMON ENGINEERING LTD
תכנון מע' תברואה, כיבוי אש ותשתיות טל. 08-6237136 פקס. 08-6650818
ת.ד 1448 באר שבע מיקוד: 84114, דוא"ל: maymon@maymoneng.com

מספר הגיליון :
22-2108-003

שרטט:	מזמין:	ביקר:
א.ט	עיריית שדרות	א.מ.

ק.נ.מ	שם הפרוייקט:	אישר:
1:50	מבנה צהלולים בשדרות	א.מ.

תאריך:	שם הגיליון:	מהדורה:
12/9/22	מערכת דלוחין ושופכין קומת קרקע	0 11.09.22

Z:\פרוייקטים\שדרות-מבנה צהלולים -2108

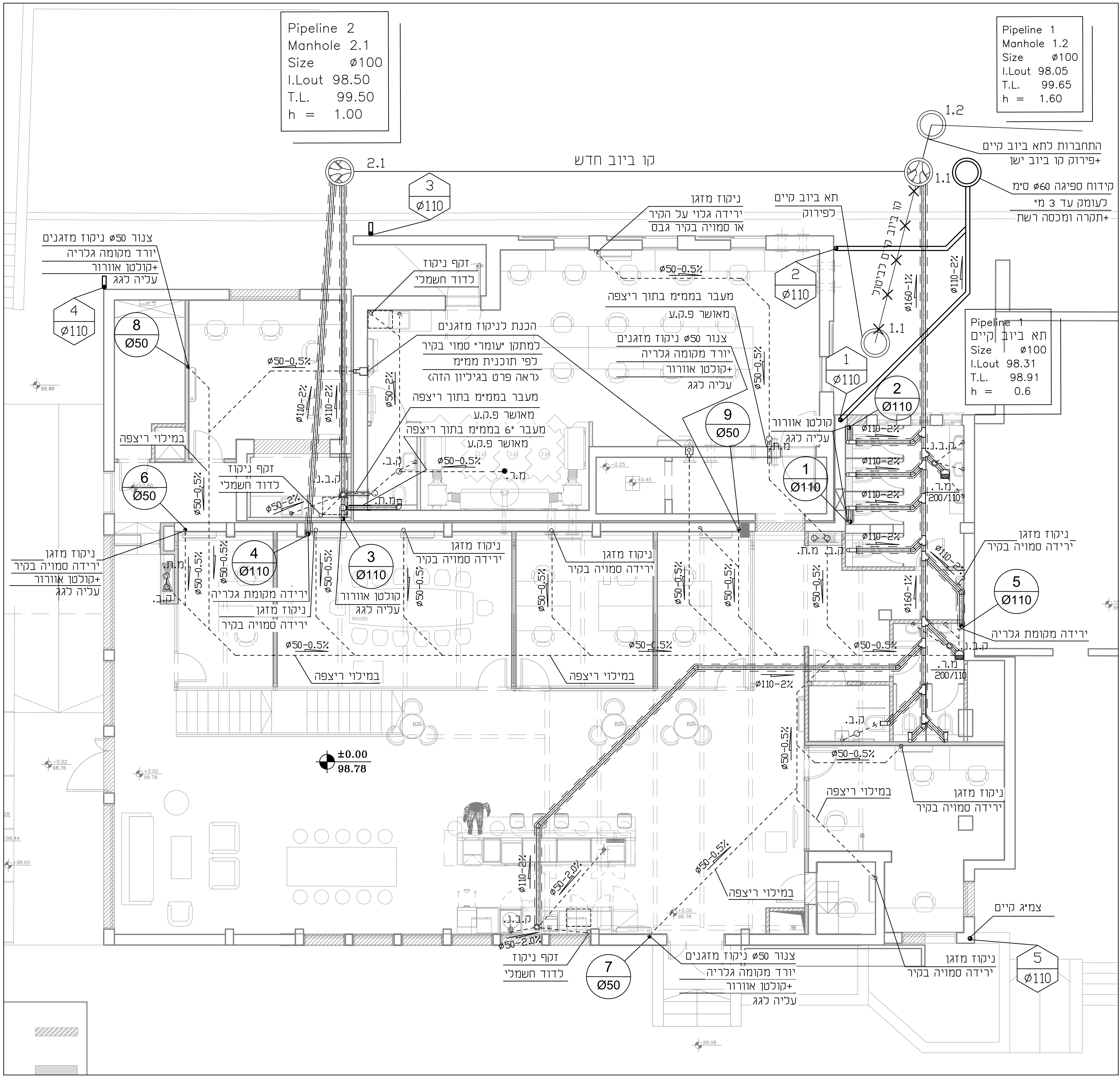
Pipeline 2
Manhole 2.1
Size ø100
I.Lout 98.50
T.L. 99.50
h = 1.00
Pipeline 1
Manhole 1.2
Size ø100
I.Lout 98.05
T.L. 99.65
h = 1.60
Pipeline 1
תא ביוב קיים
Size ø100
I.Lout 98.31
T.L. 98.91
h = 0.6
2.1
1.2
1.1
קו ביוב חדש
התחברות לתא ביוב קיים
+פירוק קו ביוב ישן
קידוח ספיגה ø60 ס"מ
לעומק עד 3 מ'
+תקרה ומכסה רשת
תא ביוב קיים
לפירוק
קו ביוב קיים לביטול
ø160-1%
ø110-2%
ניקוז מזגן
ירידה גלוי על הקיר
או סמויה בקיר גבס
ø50-0.5%
מעבר בממ"מ בתוך ריצפה
מאושר פ.ק.ע
צנור ø50 ניקוז מזגנים
יורד מקומה גלריה
+קולטן אוורור
עליה לגג
קולטן אוורור
עליה לגג
זקף ניקוז
לדוד חשמלי
הכנת לניקוז מזגנים
למתקן "עומר" סמוי בקיר
לפי תוכנית ממ"מ
(ראה פרט בגיליון הזה)
מעבר "6 בממ"מ בתוך ריצפה
מאושר פ.ק.ע
במילוי ריצפה
ניקוז מזגן
ירידה סמויה בקיר
+קולטן אוורור
עליה לגג
ירידה מקומת גלריה
ניקוז מזגן
ירידה סמויה בקיר
ק.ב.
ק.ב.נ.
מ.ר.
מ.ת.
מ.ר. 200/110
ø110-2%
ø50-2%
ø50-2.0%
צמ"ג קיים
1 Ø110
2 Ø110
3 Ø110
4 Ø110
5 Ø110
6 Ø50
7 Ø50
8 Ø50
9 Ø50
±0.00
98.78
98.30
-0.02 98.76
+0.00 98.78
+0.80
-0.25
0.45
98.44
+98.60
98.08
R35
110X350

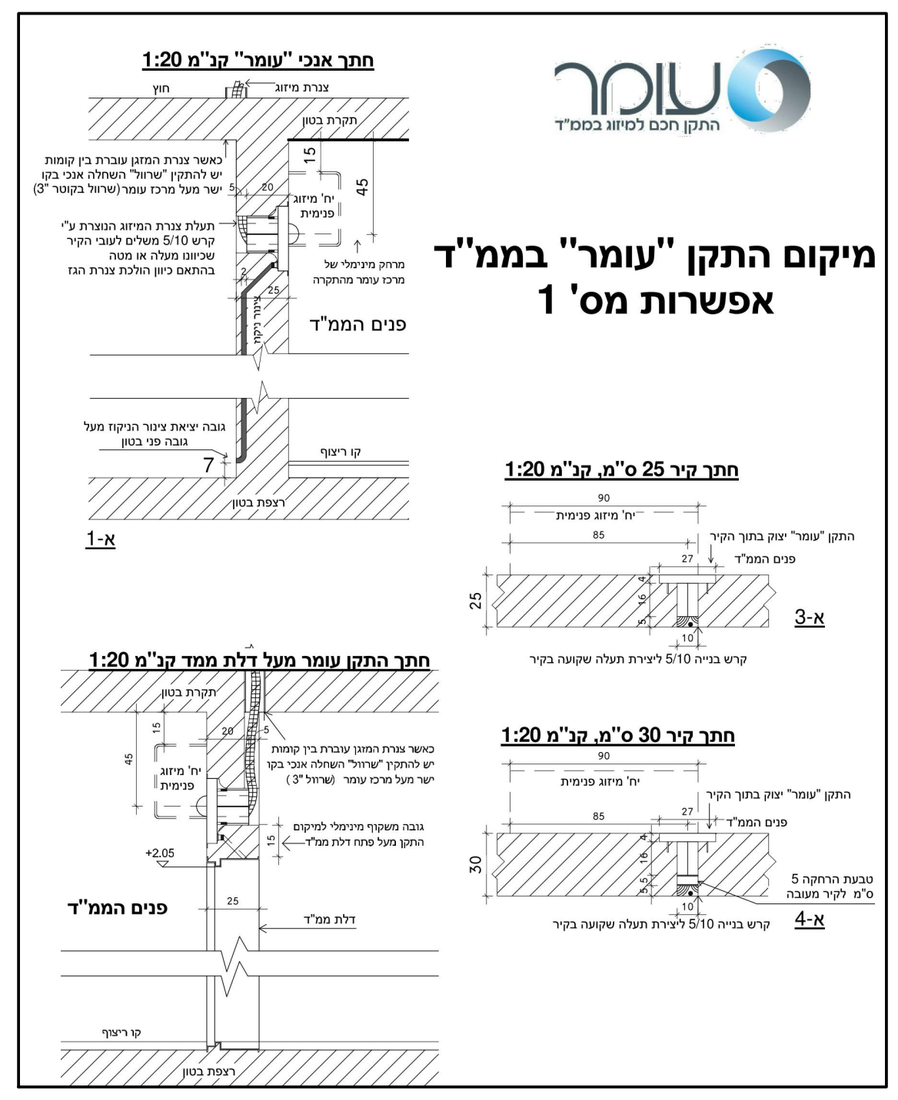
עומר
התקן חכם למיזוג בממ"ד
מיקום התקן "עומר" בממ"ד
אפשרות מס' 1
חתך אנכי "עומר" קנ"מ 1:20
חוץ
צנרת מיזוג
תקרת בטון
כאשר צנרת המזגן עוברת בין קומות יש להתקין "שרוול" השחלה אנכי בקו ישר מעל מרכז עומר (שרוול בקוטר "3)
תעלת צנרת המיזוג הנוצרת ע"י קרש 5/10 משלים לעובי הקיר שכיוונו מעלה או מטה בהתאם כיוון הולכת צנרת הגז
יח' מיזוג פנימית
מרחק מינימלי של מרכז עומר מהתקרה
פנים הממ"ד
צינור ניקוז
גובה יציאת צינור הניקוז מעל גובה פני בטון
קו ריצוף
רצפת בטון
א-1
חתך קיר 25 ס"מ, קנ"מ 1:20
התקן "עומר" יצוק בתוך הקיר
פנים הממ"ד
קרש בנייה 5/10 ליצירת תעלה שקועה בקיר
א-3
חתך קיר 30 ס"מ, קנ"מ 1:20
טבעת הרחקה 5 ס"מ לקיר מעובה
א-4
חתך התקן עומר מעל דלת ממד קנ"מ 1:20
גובה משקוף מינימלי למיקום התקן מעל פתח דלת ממ"ד
+2.05
דלת ממ"ד

מתקן "עומר"- הכנה לניקוד מזגן בממ"מ

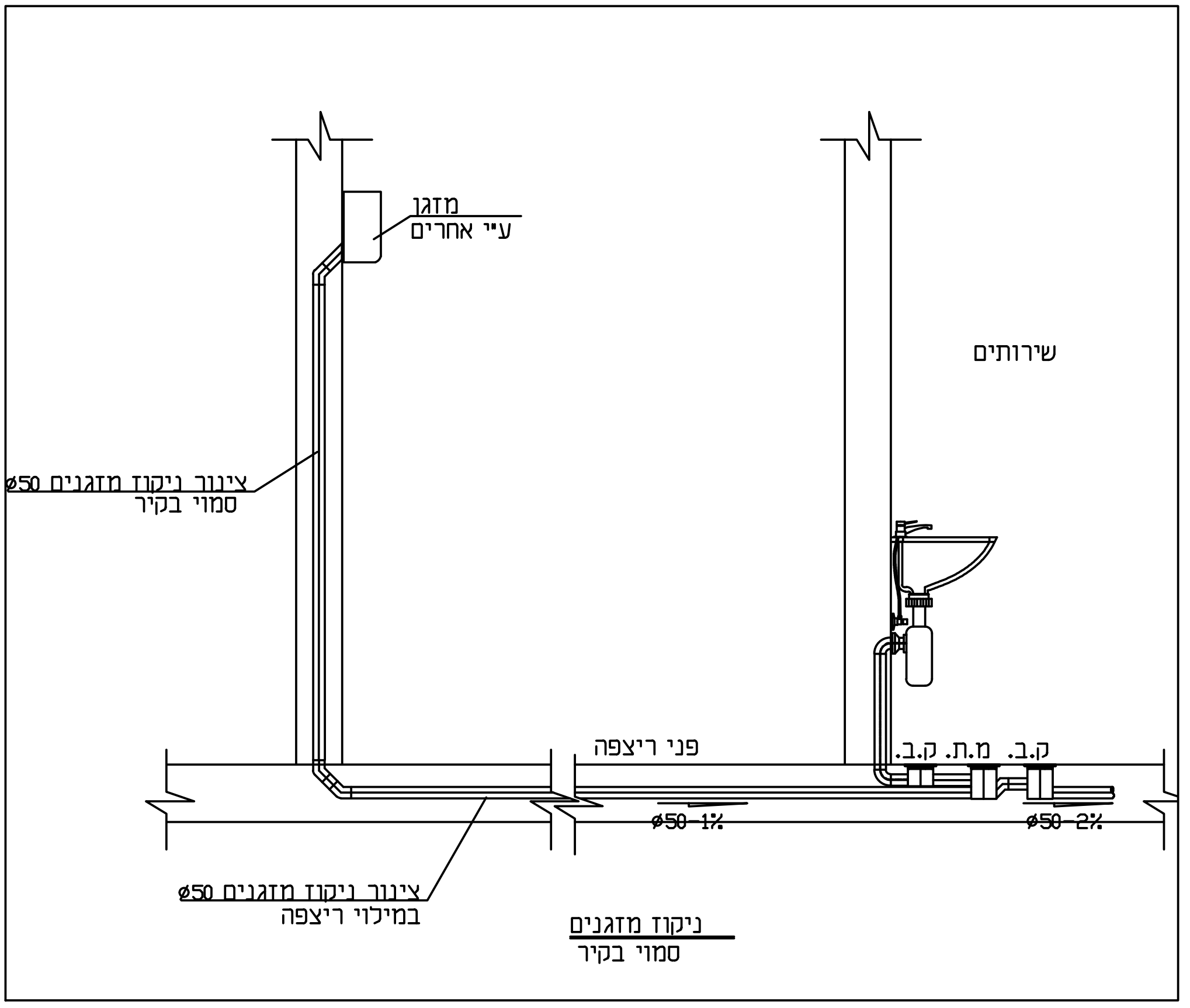
מזגן
ע"י אחרים
שירותים
צינור ניקוז מזגנים ø50
סמוי בקיר
פני ריצפה
ק.ב. מ.ת. ק.ב.
ø50-1%
ø50-2%
צינור ניקוז מזגנים ø50
במילוי ריצפה
ניקוז מזגנים
סמוי בקיר

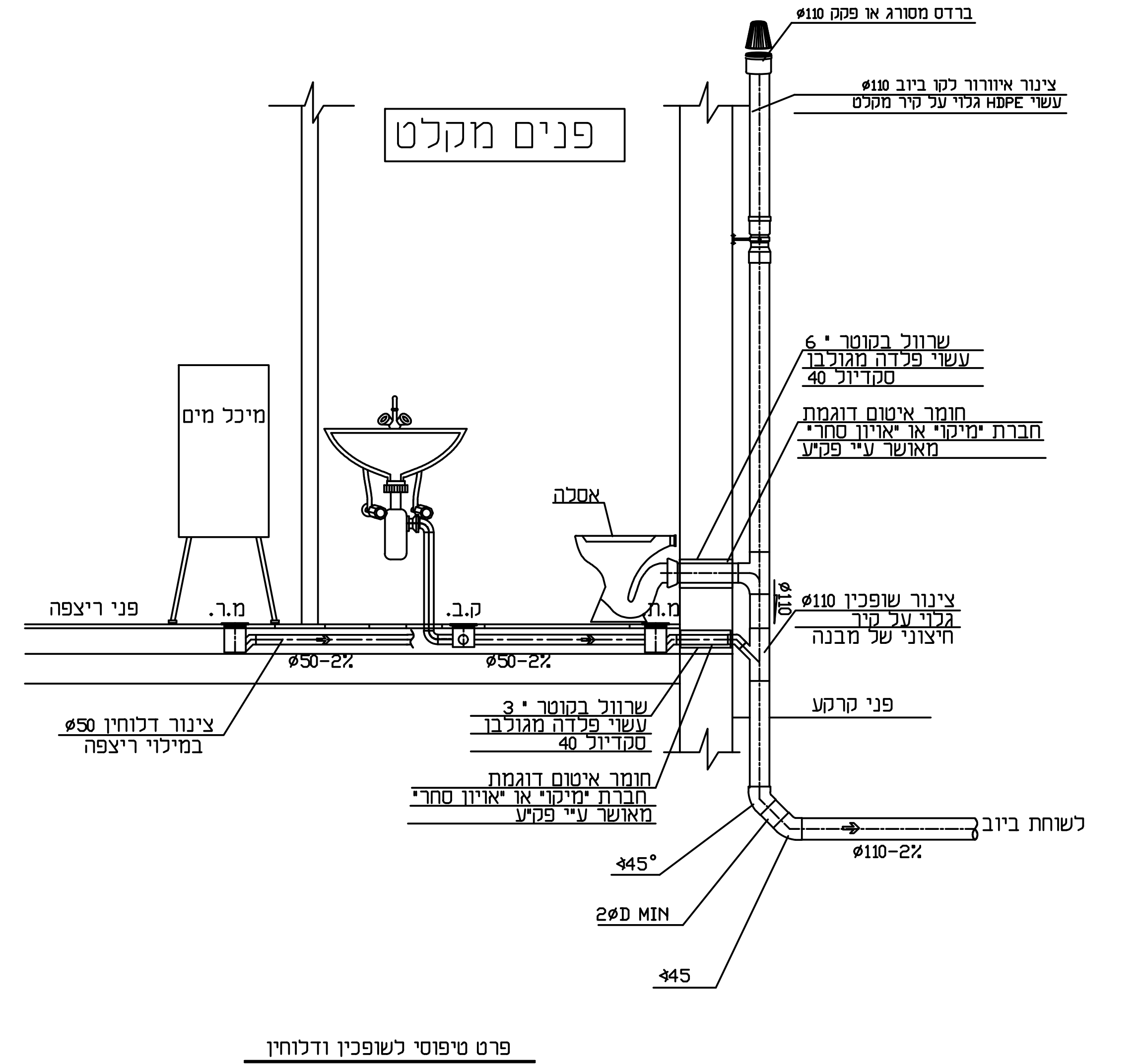
פנים מקלט
ברדס מסורג או פקק ø110
צינור איוורור לקו ביוב ø110
עשוי HDPE גלוי על קיר מקלט
מיכל מים
אסלה
פני ריצפה
מ.ר.
ק.ב.
מ.ת.
ø50-2%
שרוול בקוטר "6
עשוי פלדה מגולבן
סקדיול 40
חומר איטום דוגמת
חברת "מיקוי" או "אויון סחרי"
מאושר ע"י פקע
צינור שופכין ø110
גלוי על קיר
חיצוני של מבנה
ø110
פני קרקע
צינור דלוחין ø50
במילוי ריצפה
שרוול בקוטר "3
לשוחת ביוב
ø110-2%
∡45°
2øD MIN
∡45

פרט טיפוסי לשופכין ודלוחין
בתוך ובחוץ המקלט
1:25

הערה : סוג קבועות וצנרות ע"פ כתב כמויות

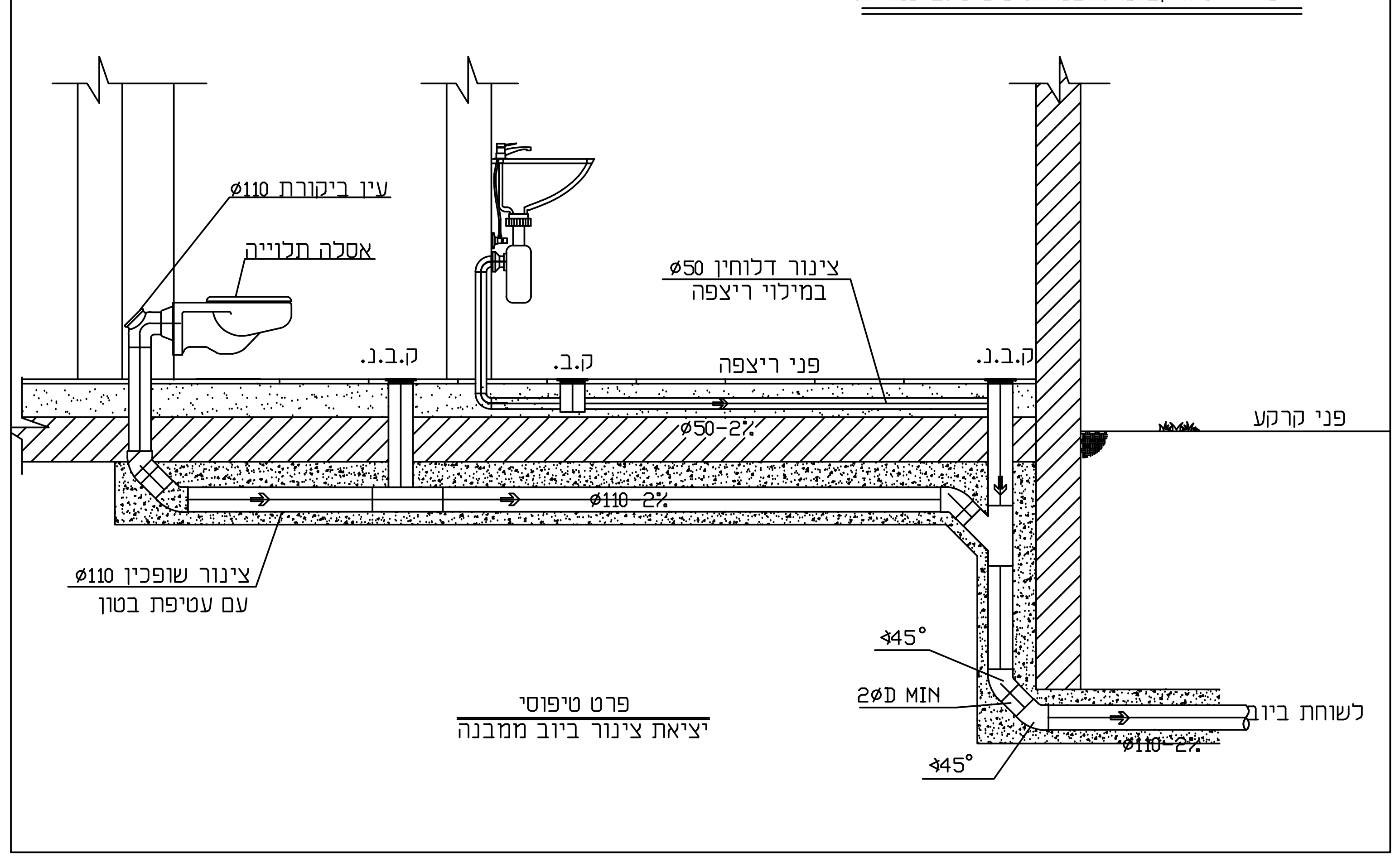
עין ביקורת ø110
אסלה תלוייה
צינור דלוחין ø50
במילוי ריצפה
ק.ב.נ.
ק.ב.
פני ריצפה
ø50-2%
ø110 2%
פני קרקע
צינור שופכין ø110
עם עטיפת בטון
∡45°
2øD MIN
לשוחת ביוב
ø110-2%

פרט טיפוסי
יציאת צינור ביוב ממבנה