חתימה :

הערה :

מקום מדויק של כל האביזרים ע"פ תכנית אדריכל ובתאום עם מנהל פרויקט בשטח.

הערות לביצוע

אם לא מצוין אחרת, יבוצע מתקן החלוקה כדלקמן :

1. מתקן המאור יבוצע במוביל בקוטר 20 מ"מ ומוליכים בחתך 1.5 ממ"ר לרבות מוליך הארקה.
2. מתקן הכח יבוצע במוביל בקוטר 20 מ"מ לפחות ומוליכים בחתך 3*2.5 ממ"ר.
3. מתקן הכח יבוצע במוביל בקוטר 20 מ"מ לפחות ומוליכים ודומה) מחוץ למבנה (גג, גדר, חזיתות ודומה) יהיו מתכתיים מגולוונים ובעלי רמת אטימות של IP55 לפחות.
4. מתקן הטלפון יבוצע במוביל בקוטר 25 מ"מ מכל יציאת טלפון, וכבל לפי הנחיות המפקח.
5. מתקן תקשורת מחשבים יבוצע בצינור בקוטר 25 מ"מ, חוט משיכה וסיומת בקופסת גב לפי המפקח.
6. מתקן גילוי אש ועשן יבוצע בצנרת בקוטר 20 מ"מ וכבל חסין אש FE180–E90, נטול הלוגן (HFFR) ייעודי לגילוי עשן. אין להניח כבל זה אלא בתוך מוביל ייעודי סגור.
7. מתקן כריזה יבוצע במוביל בקוטר 20 מ"מ ומוליכים לפי המפרט.
8. מוליכים בתעלות יהיו בכבלים בלבד. כבלי החשמל יהיו מטיפוס FR–XLPE.
9. גווני הצינורות יהיו בהתאם למפרט הטכני או הוראות המפקח.

הערות:

1. מגשים לכבלים ע"פ תכניות סופרפוזיציה סופיות.
2. מיקום סופי של יח' מיזוג והפעלה לפי יועץ מ"א.
3. יש לתאם מיקום דודים לפי תכניות אינסטלציה.
4. יש לבצע צינור 50 מ"מ לכבלי מיזוג אויר לגג ולסיים בצורת מקל סבא.
5. יש לתאם פתחים לתעלות רשת עם יועץ קונסטוקטור.

הערה:
מיקום סופי של בתי תקע יח' מיזוג לפי תכניות יועץ מיזוג על הקבלן חשמל להיות בתיאום מלא עם הקבלן מיזוג לגבי סוג המזגנים המאושרים ולפי כך לבצע התאמות בלוח החשמל כולל סוג בתקע במקרה שיש הגנה בלוח החשמל גדול מ– 16 אמפר על הקבלן להתקין שקע מתאים לפי חוק החשמל

הערה:
מיקום סופי של נק' החשמל במטבח יקבע בהתאם לתכניות קבלן המטבחים

הערה:
על הקבלן לעשות איטום אש בפירים בין קומה לקומה

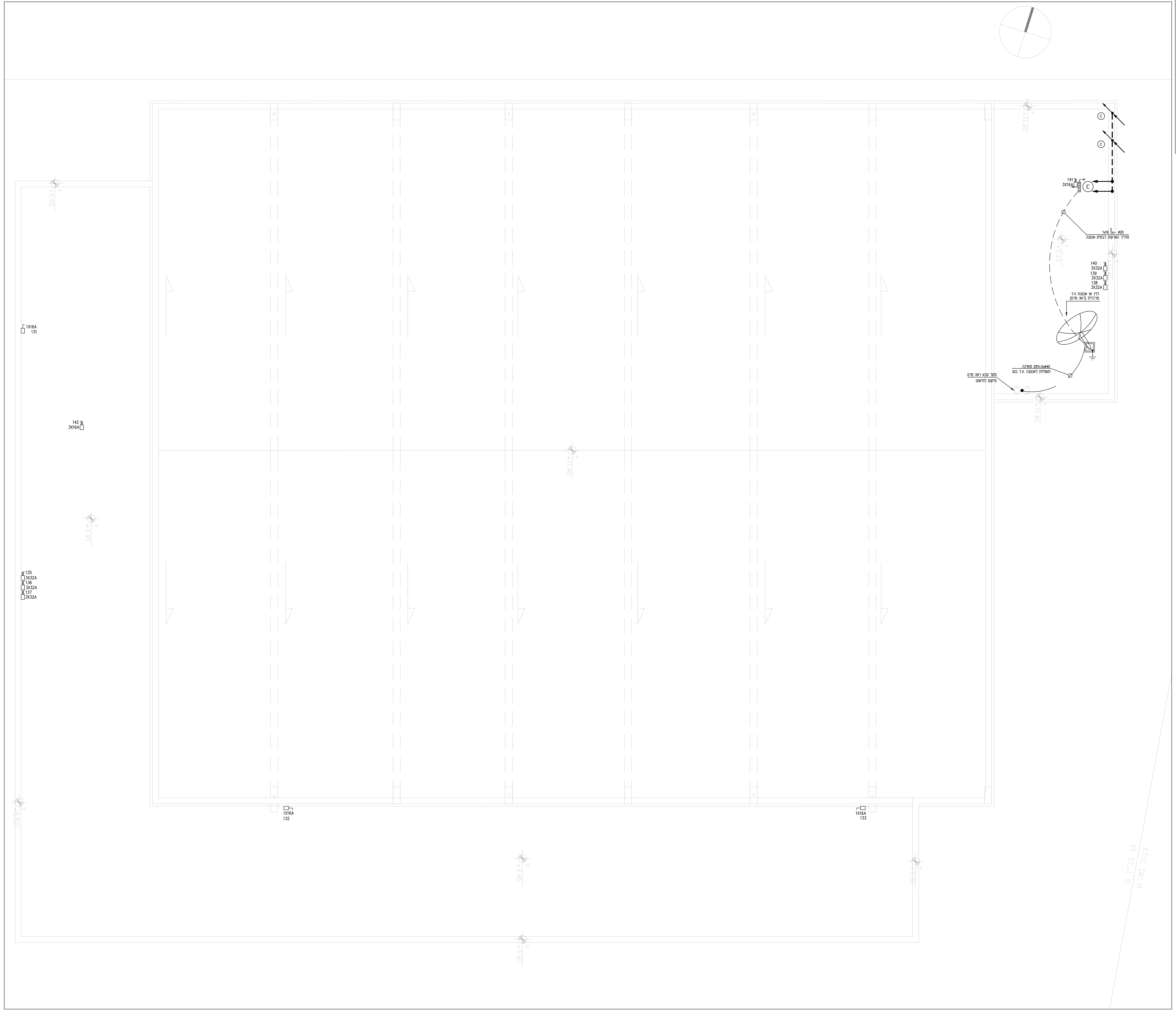

מבט על סידור אביזרים בארון כבאים

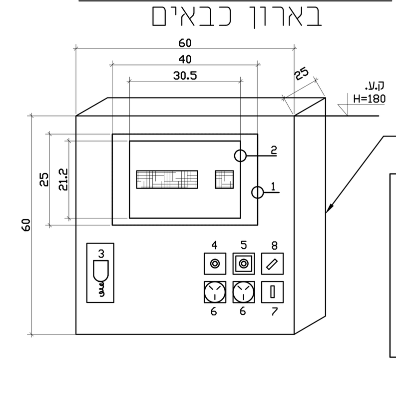

טבלת אביזרים :

1. מסגרת לזכוכית שקופה בדלת הארון בחזית עבור פנל גילוי אש משני.
2. פנל משני לגלוי אש.
3. מיקרופון כריזת חירום.
4. לחצן ניפוץ להפסקת חשמל כללית.
5. לחצן ניפוץ להדממת חרום גנרטור.
6. שקע חשמל 16A.
7. שקע תקשורת
8. מפסק בורר 3 מצבים למפוחי עשן.

פרט לחיבור גלאי נוכחות בודד

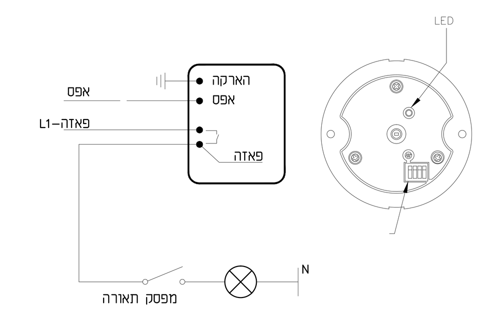

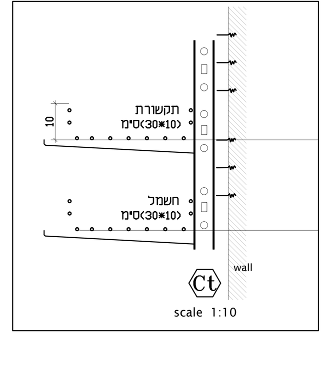

מקרא

- ג.ת. לד להתקנה ע"ג הקיר דגם סטאר לד תוצרת "געש תאורה". מסירות צבע CRI>80, גוון אור 4000K או 3000K לבניה ירוקה, והספק 31 וואט. מוגן מים IP65 h=310
- גוף תאורה לד מלבני כולל פוטוצל אינטגרל 12W וכיתוב שם הרחוב ומספר הבית מותקן על קיר H=310
- ג.ת. לד שקוע 60X60 ס"מ דגם פאנל בק לייט תוצרת "געש תאורה" מסירות צבע CRI>80, גוון אור 4000K, והספק הגוף 45 וואט.
- ג.ת. לד בהתקנה גלויה דגם דיסקוס תוצרת "געש תאורה" מוגן מים IP65 מסירות צבע CRI>80, גוון אור 4000K, והספק הגוף 18 וואט.
- ג.ת. לד שקוע קוטר ø200 מ"מ דגם "מילד קומפורט" תוצרת "געש תאורה" מסירות צבע CRI>80, גוון אור 4000K, והספק הגוף 22 וואט.
- ג.ת. לד שקוע קוטר ø200 מ"מ דגם "מילד קומפורט" תוצרת "געש תאורה" מסירות צבע CRI>80, גוון אור 4000K, והספק הגוף 28 וואט.
- ג.ת. לד להתקנה ע"ג הקיר up/down דגם מטרו דו כיווני תוצרת "געש תאורה". עם 2 נורות הספק 4.5W בגוון ע"פ בחירת אדריכל. מוגן מים IP65
- ג.ת. לד שקוע 30X120 ס"מ דגם פאנלד בייקלייט תוצרת "געש תאורה" מסירות צבע CRI80, גוון אור 4000K, והספק הגוף 45 וואט.
- ג.ת. לד להתקנה גלויה דגם נועם לד תוצרת "געש תאורה" מוגן מים IP65 מסירות צבע CRI>80, גוון אור 4000K, והספק הגוף 45 וואט.
- ג.ת. לד להארת לוח כיתה תוצרת "געש תאורה". CRI80 בגוון אור 4000K הספק הגוף 30W, גוף פח מגלוון בציפוי אפוקסי. מתאים להתקנה שקועה או חיצונית באישור הפיקוח.
- מפסק מאור יחיד,כפול, חילוף, צלב תה"ט H=180.
- מפסק זרם למאור יחיד, כפול, חילוף, צלב מוגן מים IP447 לפחות, מותקן תה"ט h=180
- לחצן הפעלת תאורה H=180.
- ג"ת חירום לד שקוע דגם SHIRA תוצרת אלקטרוזן כולל נורות 2x3W כולל מצבר לפעולה של 180 דקות
- ג"ת חירום לד התקנה גלויה דגם SHIRA תוצרת אלקטרוזן כולל נורות 2x3W כולל מצבר לפעולה של 180 דקות
- ג.ת לד חרום עם שלט "יציאה" מעל משקוף הדלת או בתקרה, זמן פעולה 120 דק' לפי ת"י 20 חלק 2.22 הספק הגוף 12W
- גלאי נוכחות לחסכון באנרגיה עם ערוץ בודד לתאורה.
- בית תקע חד–פאזי תה"ט 16 א' H=180 (אלא אם–כן צויין אחרת)
- בית תקע מוגן מים חד–פאזי תה"ט 16 א' H=180 (אלא אם–כן צויין אחרת)
- בית תקע חד–פאזי 16 א' עם תריס מגן פנימי
- בית תקע 20 אמפר סטנדרט בריטי מתאים למזגן עד 3.5 כ"ס H=220(אלא אם צויין אחרת) עם כבל 4* N2XY3
- 2 בתי תקע חד–פאזי תה"ט 16 א' H=180 (אלא אם–כן צויין אחרת)
- בית תקע לאנטנת T.V תה"ט H=180 (אלא אם–כן צויין אחרת)
- נקודת טלפון תה"ט H=100 (אלא אם–כן צויין אחרת) צינור מריכף 25 עם כבל CAT5 לארון תקשורת
- נקודת מחשב עם בית תקע RJ45 תה"ט H=100 (אלא אם–כן צויין אחרת) צינור מריכף קוטר 25 עם כבל CAT7A לארון תקשורת
- יציאה לאינטרקום CAT5 כולל צינור מריכף קוטר 25 עם כבל CAT5 לארון תקשורת
- נקודה לאינטרקום בין אזור מחסה לפנל כבאים בכניסה למבנה.מערכת דו קוטבית צינור מריכף קוטר 25 עם כבל 6 זוג חסין אש
- נקודת הפעלה למפוח נחשון (טרמוסטט), צינור מריכף קוטר 25
- יחידת הפעלה מתוצרת אלקטרוזאן מזגנית גובה H=180 צינור מריכף קוטר 20
- מפסק זרם דו–קוטבי עם נורית סימון לדוד מים חמים/מנדף H=180 צינור מריכף קוטר 20
- מפסק סיבובי "פאקט" חד פאזי גודל אמפר ראה בתכנית מוגן מים צינור מריכף קוטר 20, עם כבל לפי לוח חשמל
- מפסק סיבובי "פאקט" תלת פאזי גודל אמפר ראה בתכנית מוגן מים צינור מריכף קוטר 32, עם כבל לפי לוח חשמל
- לחצן חרום הפסקת חשמל כללי h=180
- לחצן מצוקה כולל צינור ø25 H=180 צינור מריכף קוטר 25, עם כבל CAT5 לארון תקשורת
- פאנל אזעקה H=180, מתוצרת "פימא" דגם RXN–410 צינור מריכף קוטר 25, עם כבל CAT5 לרכזת פריצה
- גלאי נפח 200= Hתוצרת "פימא" מדגם "גלאי אנטי–מאסק" צינור מריכף קוטר 25, עם כבל CAT5 לרכזת פריצה
- מגע מגנטי צמוד למשקוף צינור מריכף קוטר 25, עם כבל CAT5 לרכזת פריצה
- מצלמה להתקנה פנימית הכולל צינור ø25 עם כבל CAT7A לריכוז CCTV.
- מצלמה להתקנה חיצונית הכולל צינור ø25 עם כבל CAT7A לריכוז CCTV גובה התקנה H=400
- צופר מערכת אזעקה להתקנה חיצונית H=400 צינור מריכף קוטר 25, עם כבל CAT5 לרכזת פריצה
- רמקול כריזה חירום להתקנה גלויה הכולל צינור מריכף או מרירון הכולל צינור מריכף קוטר 25 עם כבל גמיש 2*2.5 NHXH FE180
- רמקול כריזה חירום להתקנה שקועה הכולל צינור מריכף או מרירון הכולל צינור מריכף קוטר 25 עם כבל גמיש 2*2.5 NHXH FE180
- רמקול כריזה שופר להתקנה חיצונית גובה H=400 הכולל צינור מריכף או מרירון בקוטר ø25 כבל גמיש 2*2.5 N2XY
- רמקול גלוי להתקנה פנימית הכולל צינור ø25 עם חוט משיכה עד קופסה A
- מיקרופון כריזה כולל לרכזת כריזה h=140 הכולל צינור 25 עם כבל גמיש 2*2.5 NHXH FE180
- גלאי עשן בתקרה הכולל צינור 25 עם כבל גמיש 4*1.5 NHXH FE180 לרכזת גילוי אש
- נורת סימון לגלאי עשן H=230 או מתחת לתקרה אקוסטית או בלוח החשמל הכולל צינור מריכף 20 עם כבל גמיש 2*2.5 NHXH FE180
- לחצן מערכת לגילוי עשן H=180.
- פנל משנה לרכזת גילוי אש דגם RM–4005 תוצרת טלפייר הכולל צינור מריכף 20 עם כבל גמיש6*1.5 NHXH FE180
- מערכת כיבוי אוטומטית בגז FM–200 בלוח חשמל. הכולל צינור מריכף 20 עם כבל גמיש6*1.5 NHXH FE180
- חיבור להפעלת חלון עשן מרכזת שחרור עשן (ראה פרט) הכולל צינור מריכף 25 עם כבל גמיש6*1.5 NHXH FE180
- צופר מערכת גילוי עשן להתקנה פנימית משולב עם נצנץ H=250 הכולל צינור מריכף 25 עם כבל גמיש6*1.5 NHXH FE180
- צופר מערכת גילוי עשן להתקנה חיצונית משולב עם נצנץ H=400 הכולל צינור מריכף 25 עם כבל גמיש6*1.5 NHXH FE180
- לחצן להפעלת חלונות שחרור עשן הכולל צינור מריכף 25 עם כבל גמיש6*1.5 NHXH FE180
- נק' הארקה גיד נחושת מבודד NYY 10 ממ"ר מושחל בצינור ø20 לפס השוואת פוטנציאלים
- נק' הארקה גיד נחושת מבודד NYY 10 ממ"ר לארקת תקרה אקוסטית מושחל בצינור ø20 לפס השוואת פוטנציאלים. עם שילוט "הארקה לא לפרק"
- פתח MCT "4 למעבר כבלי תקשורת או\ו לחשמל לממ"מ
- פתח MCT "6 למעבר כבלי תקשורת או\ו לחשמל לממ"מ
- לחצן פתיחת דלת, צינור מריכף קוטר 25, עם כבל CAT5 לארון תקשורת
- לחצן שבירה וחוט משיכה, ההכנה בתוך המשקוף
- נקודת הכנה מגנט דלת, צינור ø20 צינור מריכף קוטר 25, עם כבל CAT5 לארון תקשורת
- נקודת הכנה למנעול אלקטרומכני בדלת, צינור ø20 וחוט משיכה, ההכנה בתוך המשקוף צינור מריכף קוטר 25, עם כבל CAT5 לארון תקשורת
- מקודד לדלת מבוקרת H=135 צינור ø20 עם חוט משיכה צינור מריכף קוטר 25, עם כבל CAT5 לארון תקשורת
- חיבור ישיר לצרכן חד פאזי צינור מריכף קוטר 20, עם כבל N2XY3*2.5
- מערכת רכזת אינטרנט+טלפוניה באישור הפיקוח לפני ביצוע
- מערכת פריצה תוצרת פימא דגם הנטר–פרו 1337–8144 כולל חייגן אוטומטי
- מערכת טמ"ס IP (טלוויזיה במעגל סגור) תוצרת Provision 32 ערוצים מצלמות IP
- מערכת משולבת TFP–3000 תוצרת טלפייר כוללת:רכזת גילוי עשן דגם ADR–7000, רכזת כריזה דגם TFVE–3000 וטלפון כבאים לתקשורת דו–כיוונית לשקע טלפון המפוזרים בשטח המבנה.
- מערכת גילוי והתרעה מקומית על התרחשות רעידת אדמה, כולל סוללת כיבוי ל– 3 ימים לכל הפחות. חיבור למערכת כריזה.
- מסך תצוגה צפיה על כל הנעשה במבנה+מחוץ למבנה עם 2 צינורות ø25 לארון תקשורת
- ערכת שקעים D17 כוללת(ראה פרט): 4 ב"ת חד פאזיים 16 א'–שדה רגיל; 1 שמור– חוט משיכה צינור ø25; 2 נק' מחשב– ב"ת RJ45 צינור ø25
- ג.ת לד קומפקטי מאלומיניום זווית הארה 120 מעלות דגם "אוורסט" תוצרת "געש תאורה" מסירות צבע CRI80, גוון אור 4000K, שטף אור 30700Lm והספק הגוף 350 וואט.
- בית תקע חד פאזי CEE תה"ט 16 א' H=120 (אלא אם–כן צויין אחרת)

יזם:
החברה הכלכלית לפיתוח שדרות (1999) בע"מ – יוכי חדד

מס :	תאור השנוי :	חתימה:	תאריך:
0	הפצה ראשונה	–	26.10.15

לעיון / למכרז / לביצוע

אדריכלים :
זרתא אדריכלים

נעים בדרך NAIM BADERECH
הנדסת פרוייקטים ומערכות
Project Engineering & Systems
מהנדסים יועצים בתחום החשמל
מהנדס שרון נעים
מהנדס שמעון פטור
טל' 073–7530020 פקס' 077–74703557
פסח לב 11 לוד
E - mail : Engnaim2@gmail.com

שרטט: מאור | תאריך : 23.11.22 | תכנן : שמעון פיטו | ביקר : שרון נעים

שם הפרויקט :
מגרש 601 מבנים אשכול האולם ספורט
מתחם 9 שדרות

תכנית :
קומת גג
מתקן חשמל ותקשורת

מס התכנית :	קנ"מ	מידות גליון	מהדורה
22198-P-gag	1:50	78/110	0

22198-All.dwg