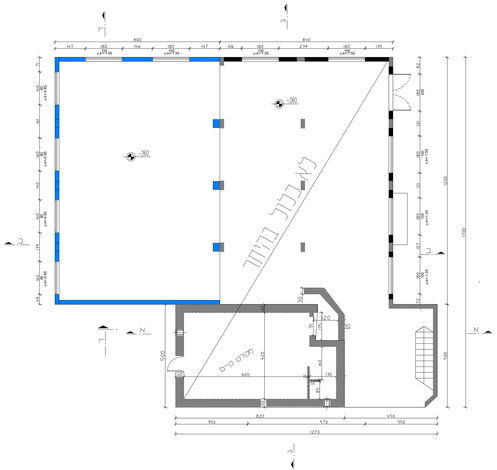

חוכנית קומה עמודים קנ"מ 1:50

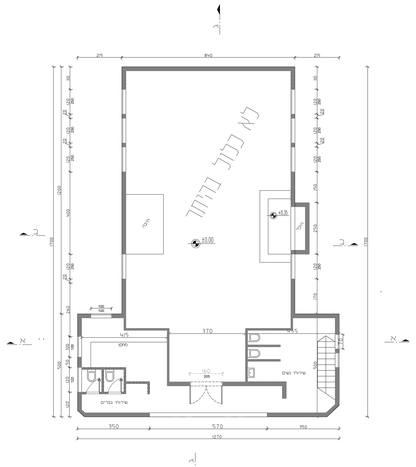

חוכנית קרקע קנ"מ 1:50

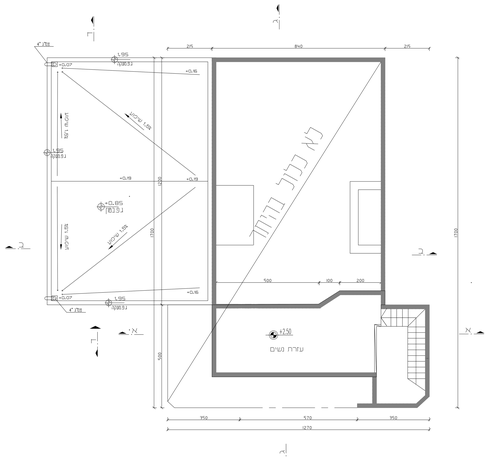

חוכנית קומת עזרת נשים קנ"מ 1:50

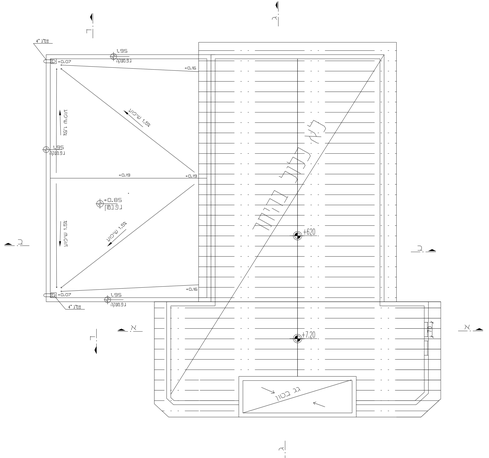

חוכנית גגות קנ"מ 1:50

למבנה אחד הכרוכה תוכנית והתאמתו נמסרה, על המבנה הנ"ל
אין כל תוכנית אגד כל טעות או אי התאמה יודע למתכנן.
אין לבנות פרוה עיפ תוכנית מתאשרת.

לוח חמוצה ועדכונים

מהדורה	מהות העדכון	חמוצה	תאריך

קנה מידה :

תאריך:	לעיון	•	למכרז
05.23	לאישור		לביצוע

שדרות

חוכנית עבודה: בית כנסת תימנים

שם החוכנית : תוכנית אדריכלות
תוכנית קומת עמודים
תוכנית קרקע
תוכנית קומת עזרת נשים
תוכנית גג

מס' גליון :

שם קובץ : | תאריך עדכון :

אין להחזיק בקנקנה הענוגה כפי הנגלה החוץ נגיה נחוש

משרד מתכנן :

ש.ד. שירותי הנדסת בניין

רח' הזית 426/2 שדרות
טלפון נייד : 0522702134
פקס : 0722830122
אימייל :
ccccc.cccccccccccccccc