מגרש כדורגל מתחם 9 שדרות

רשימת פרטי פיתוח

מס' פרט	שם פרט
1	ריצוף משולבות
2	מדרגות
3	מאזן יד
4	גדר הקפית 4 מ'
5	גדר הקפית 6 מ'
6	גדר 1.2 מ'
7	קיר פיתוח

מהדורה 1:

27.8.2023

לעיון ●

למכרז ○

לביצוע ○

אדריכל עוז אלישבר
עוז אלישבר
052-3438008 נייד
057-3135533 משרד
057-9556813 פקס
34 שד' שפרינצק

1 ריצוף משולבות

זוחלן

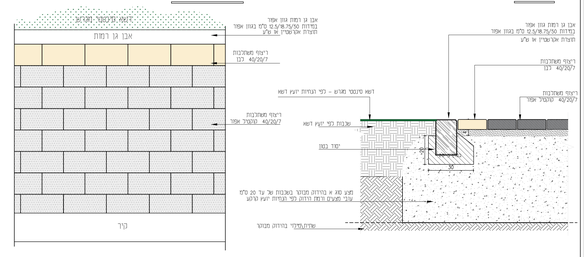

דוגמת ריצוף

הערה:
יש לעשות בחיפוס הנעיפה יעיא מלא
בביצוע הדרוש שפיכה, המקום מלא, מלוי מלוש מצעים
יש הקיא דוח יעיא מלא לפי תחילה עבודה עפ' הקעבד לפי

הערות

2 מדרגות

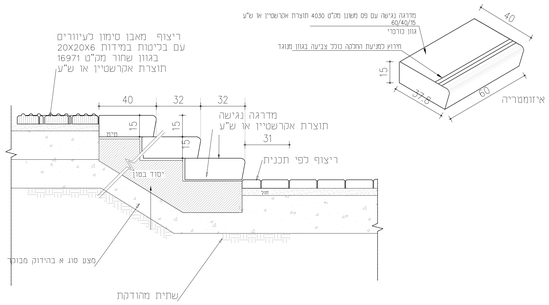

הערות

3 מאזן יד

מאזן יד לפודרגות אחוז אורך

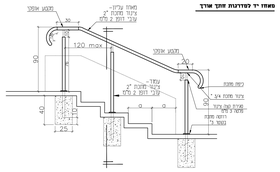

אחוז רחוב מאזן מדרגות

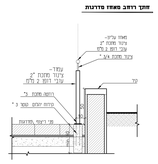
מאזן עליון
ציר מתכת 2"
עליה רוחב 2 ס"מ
ציר מתכת 2"
עליה רוחב 2 ס"מ
רוחב מאזן 2"
מרחק בין ברגי מאזן 2 ס"מ
מרחק בין ברגי מאזן 2 ס"מ
מרחק בין ברגי מאזן 2 ס"מ