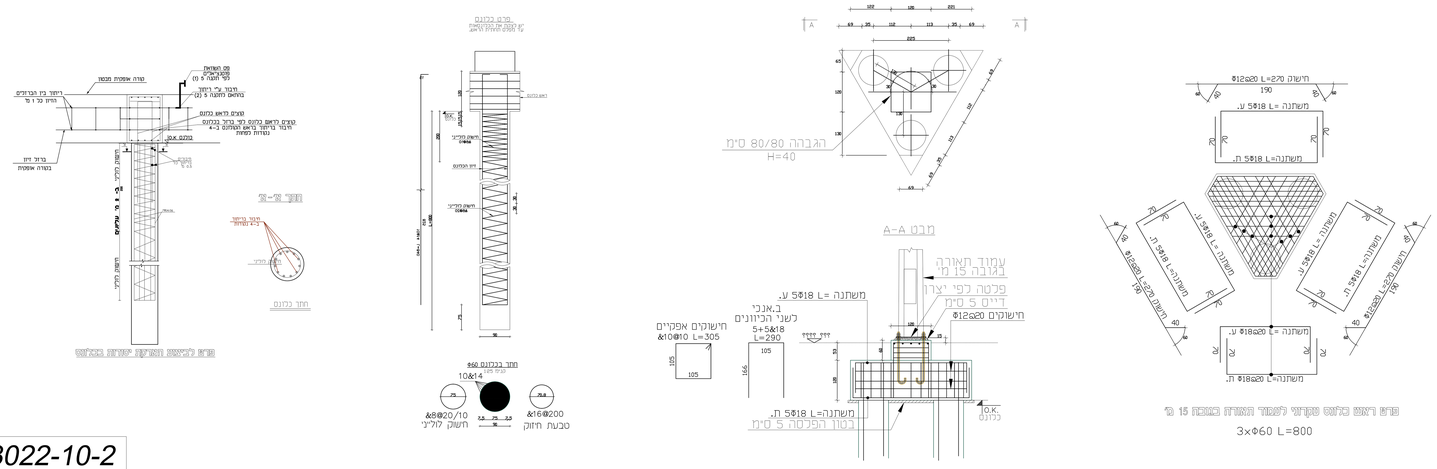
מבט A-A
הגבהה 80/80 סימ
H=40
חישוק L=270 Φ12@20
משתנה L= 5Φ18 ע.
משתנה L=5Φ18 ת.
עמוד תאורה גובה 15 מ'
פלטה לפי יצרן
ריים 5 סימ
חישוקים Φ12@20
חישוקים אפקיים &10@10 L=305
ב.אנכי לשני הכיוונים 5+5&18 L=290
משתנה L=5Φ18 ת.
נטו הקטה 5 סימ
O.K. לכוונים
חתך צ-צ
חתך בכלונס Φ60
10&14
&8@20/10 חשוק לולייני
Φ16@200 טבעת חיזוק
מרכז בכלונס
יש הקפד אל הכוונות ע"פ הפרט הידוע לעיל
מרכז בכלונס
מרכז בכלונס
מרכז בכלונס